H26-4

HOFMANN
ROAD MARKING SYSTEMS

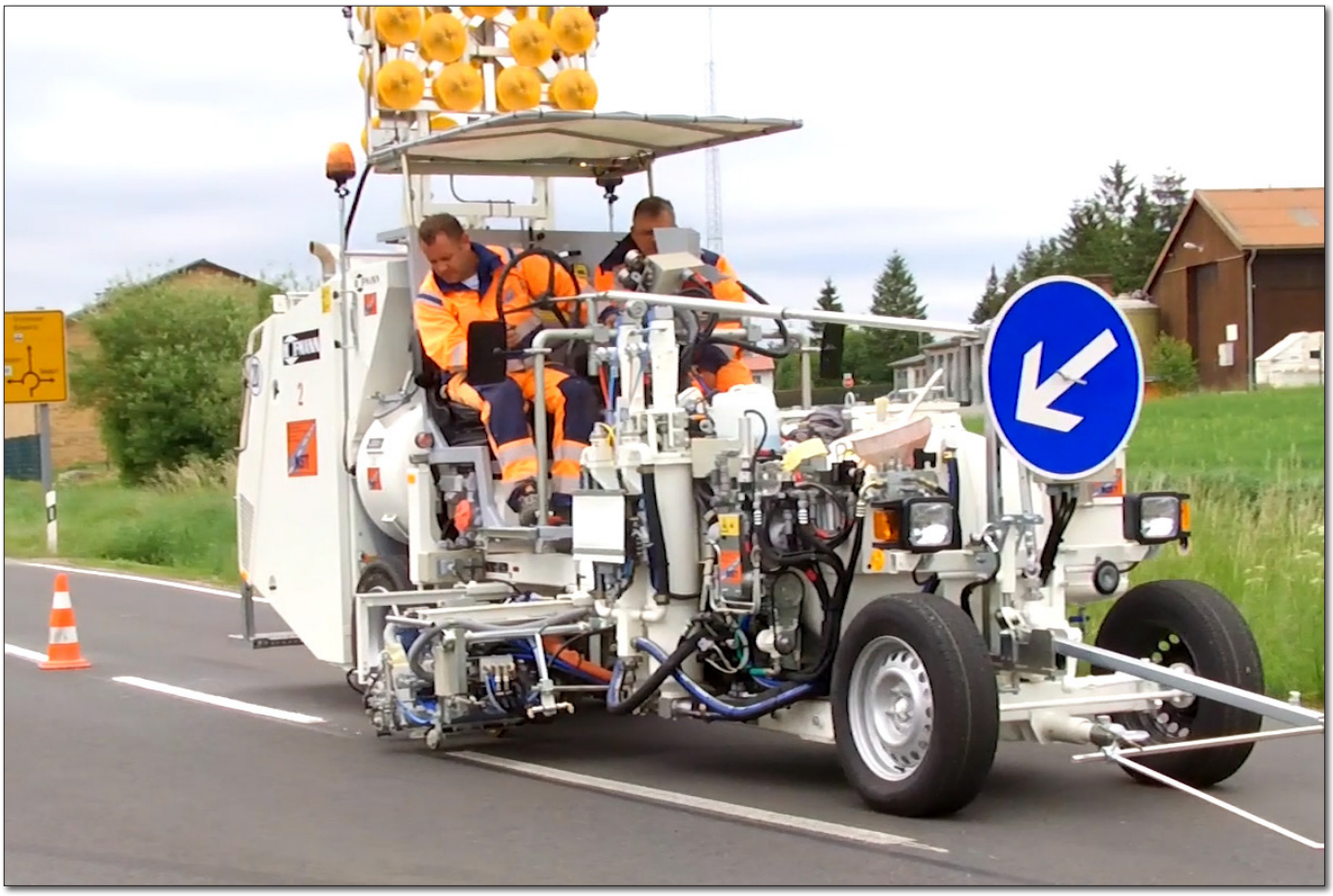

①

②

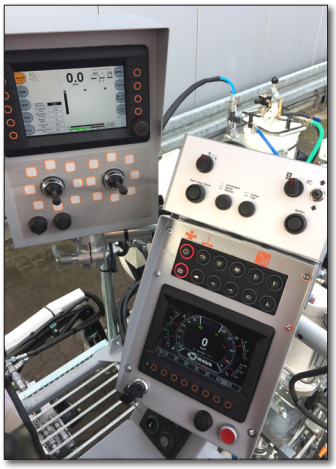

③

Компактная машина с большой мощностью

① H26-4 машина для нанесения 2-х компонентного холодного платика M98:2, с сильфонным насосом и напорным баком 650 л. для стохастических агломератов, Spot-flex® и профилей

② Хедж-ванна, а также штуцер для залива топлива

③ Бортовой компьютер и электроника длины штриха MALCON4

- Мощная, высокоэффективная 7-ми тонная ось для строительных машин с гидравлически переключаемыми скоростными участками, комбинированная с быстро бегущим гидравлическим мотором.
- Система охлаждения с авторегулировкой количества оборотов вентилятора в зависимости от температуры окружающей среды и нагрузки на машину (подавление шума при нормальном режиме нагрузки и повышенное охлаждение при экстремальной нагрузке).
- Поступление всего охлаждающего воздуха в верхней части машины удалено от рычага распылителя.
- 2 бака под давлением для светоотражающих шариков. Отверстия для наполнения светоотражающих шариков на внешних сторонах машины на оптимальной высоте.
- Площадку машиниста со всеми элементами управления можно смещать в ту и другую сторону без предварительного монтажа направляющих.
- Возможно изменение расположения элементов управления и контроля согласно индивидуальным пожеланиям. Передвижной, легко выдвигаемый маркировщик предназначен для центровой и боковой разметки.
- Удобство технического обслуживания благодаря лёгкому доступу к агрегатам. Высокий дорожный просвет также облегчает техническое обслуживание снизу.
- Превосходный круговой обзор, также при движении задним ходом.
- Опция: паллетирование отдельных модулей (сменных резервуаров) с минимальными затратами труда благодаря системе быстрых затворов и блочному принципу.

HOFMANN GmbH • Industriestrasse 22 • 25462 Rellingen • Германия
☎ +49 4101 3027-0 • 🖷 +49 4101 31022 • info@hofmannmarking.de • www.hofmannmarking.de

H26-4

Возможны различные комбинации оборудования

HOFMANN
ROAD MARKING SYSTEMS

Технические характеристики

4-цилиндровый дизельный двигатель с турбонадувом фирмы Kubota, 3 800 cm3, с водяным охлаждением

Вариант I:
Non-Label (сравнимый малотоксичный EU уровень II или (US) EPA Tier 2)
74,0 кВт при 2600 об/мин

Вариант II:
малотоксичный EU уровень V или
(US) EPA Tier 4**), катализа-тором окислителя дизеля (DOC) и фильтром дизельных частиц (DPF)
55,4 кВт при 2 200 об/мин

Топливный бак: 150 л в зоне безопасности над задней осью
Бак с гидравлическим маслом: 85 л

Подача воздуха, на выбор:
1300 - 2400 л/мин
при 7,5 бар;
охладитель сжатого воздуха

Привод ходовой части:
- гидравлический, бесступенчатый
- действует одновременно как производственный тормоз
- диапазон скоростей:
  2: 0-5,3 / 0-19,5 км/ч
  4: 0-4,3 / 0-6,5 / 0-16,0 / 0-24,5 км/ч

Дополнительные двигатели для гидравлических насосов (до 5), дозирующих насосов, мешалок и т.д.

Баки для светоотражающих шариков: 2 x 160 л (макс. 3 бара)

Габариты (Д x Ш x В, мм):
5300 - 6100 x 1340 x 2380
(в зависимости от оснащения))
Вес (в оснащенном состоянии):
от 2 400 до 4 200 кг

ýгол подъёма максимáльно:
50 % (26°) при 5500 кг при низкой скорости

Общий допустимый вес:
прим. 6 800 кг

Холодные краски

Баки
до 920 л*
В продольной установке:
до 385 л (поворотный), также бак под давлением

Баки под давлением на 460 и 800 л пригодны для оснащения универсальным насосом (мощность насоса до 24 л/мин.), поэтому могут использоваться и в режиме распыления без давления.

Универсальный насос HOFMANN применяется для распыления под высоким давлением в безвоздушной области и под низким давлением (разбрызгивание воздухом) в области воздушного распыления. Возможно использование также в области воздушного распыления с красками, предназначенными не только для безвоздушного распыления, с и без предварительной примеси стеклошариков.
(см. информацию 374 и 382)

При определённых условиях возможно применение разметки, зависящей от дороги (AMAKOS®):

Может быть выбран режим постоянной толщины слоя независимо от скорости разметки, или расход материала может регулироваться вручную.
(см. информацию 396)

2-компонентные холодные пластики

Баки
Холодные спрейпластики:
до 800 л*

Холодные пластики:
до 600 л*

Баки под давлением на 460 и 800 л (только 98:2) пригодны для оснащения универсальным насосом (мощность насоса до 24 л/мин.), поэтому могут использоваться в режиме распыления без давления.

Холодные спрейпластики в соотношении 1:1 и 98:2
Универсальный насос, применяемый для распыления под высоким давлением в безвоздушной области и под низким давлением (разбрызгивающий воздух) в области воздушного распыления. Возможно использование также в области воздушного распыления с холодными пластиками, предназначенными не только для безвоздушного распыления, с и без предварительной примеси стеклошариков.
(см. информацию 374, 387)

Холодные пластики
в соотношении от 1:1 и 98:2
Гладкая, структурная (агломератная) и Spotflex® (система насосов с мехами или с баками под давлением), а также профильная разметка (система башмака) с толщиной слоя до 15 мм (в зависимости от материала).
(см. информацию 384, 385)

Термопластики

Баки
Экструдируемые термопластики:
до 500 л*
Подогрев баков осуществляется пропаном или дизельным топливом.

Открытые термопластикмаркираторы в масляной рубашке с обогревом пропаном или дизельным топливом, со сменными затворками для ширины штриха 10 – 50 см, а также с оборудованием для профильной разметки.
(см. информацию 279)

Закрытые маркёры для термопластика с подогревом непосредственно из бака, с масляным циркуляционным насосом.
Термопластикэкструдер для одиночного, двойного или тройного штриха различной ширины, для нанесения непрерывных и прерывистых линий одновременно, а также для агломератной (MultiDotLine® универсальный экструдер / MultiDotLine® плюс) и профильной разметки. Имеющиеся в наличии экструдеры клапанного типа благодаря модулярной сборке всегда могут быть изменены, что позволяет выполнять самые различные гладкие и профильные разметочные работы.
(см. информацию 279,343,430)

Возможны различные комбинации оборудования: Термопластик с эксплуатацией экструдера или каретки (без давления); Спрейпластик с дозирующим насосом (без давления) или баком (под давлением).

Распыляемые термопластики

Баки
Распыляемые термопластики:
до 600 л*
Подогрев баков осуществляется пропаном или дизельным топливом.

Возможность бесступенчатого передвижения маркировщика с несколькими пистолетами-распылителями между левой и правой сторонами машины.

Насос циркуляции термомасла и теплообменник для нагрева воздуха распыления улучшают качество распыления материала.

300 л Баки для материала, работающие под давлением, оснащены съёмной стенкой для более лёгкой чистки.

При резком падении давления воздуха аварийный клапан в отверстии бака автоматически закрывается.

Возможны различные комбинации оборудования: прейпластик с дозирующим насосом (без давления) или баком (под давлением); термопластик с эксплуатацией экструдера или каретки (без давления).

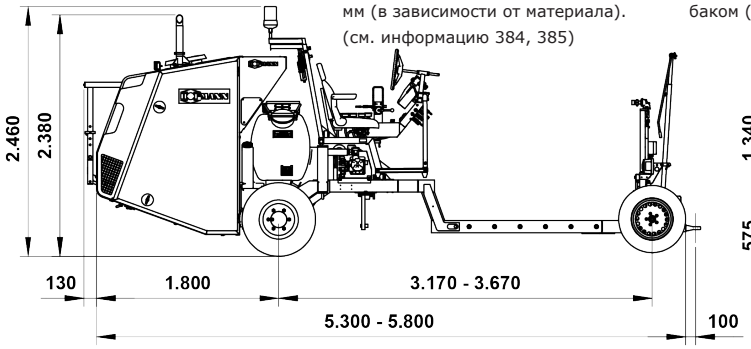

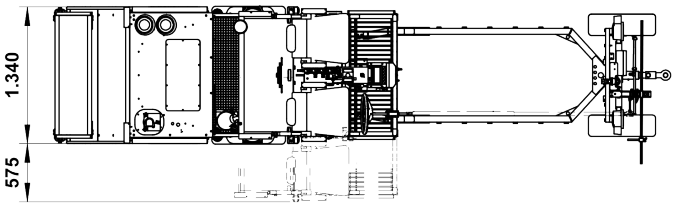

(*по запросу мы вышлем специальные габариты машины)

Фирма оставляет за собой право на технические изменения !

02/2021